Rysunek gabarytowy

KS.7.11 + 3,00 kW KS.7.13 + 3,00 kW
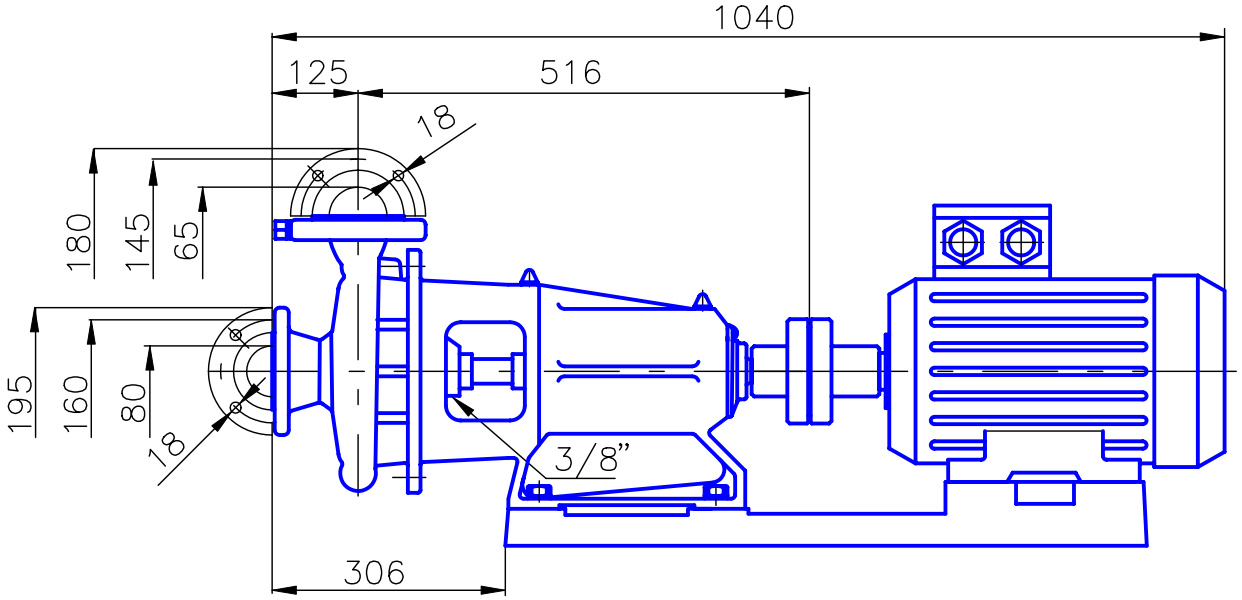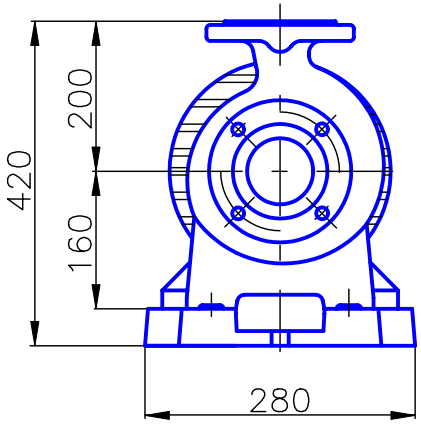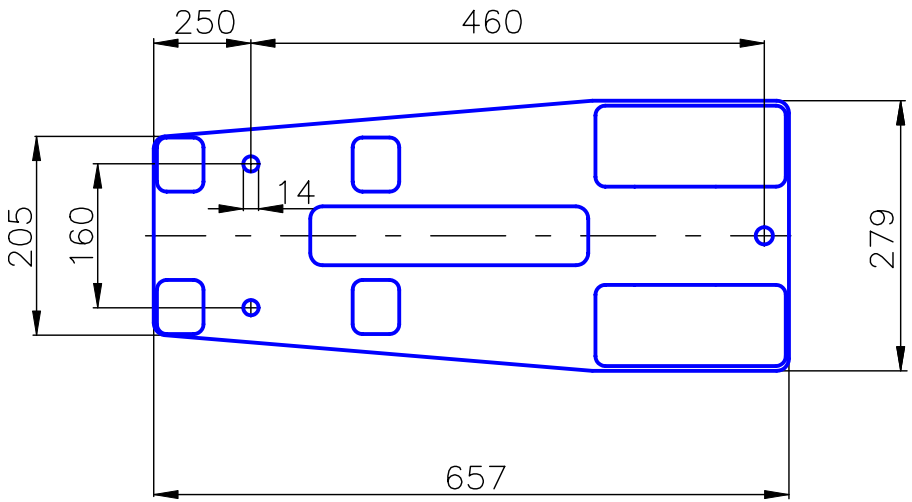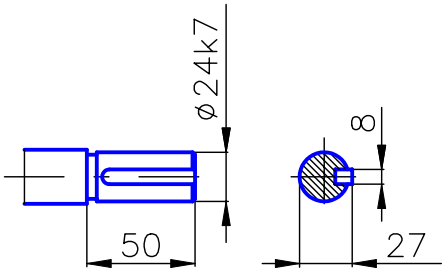
KS.7.15 + 3,00 kW